ДОННЕФТЕСТРОЙ

+7 863 204-21-43

Ремонт «под ключ»

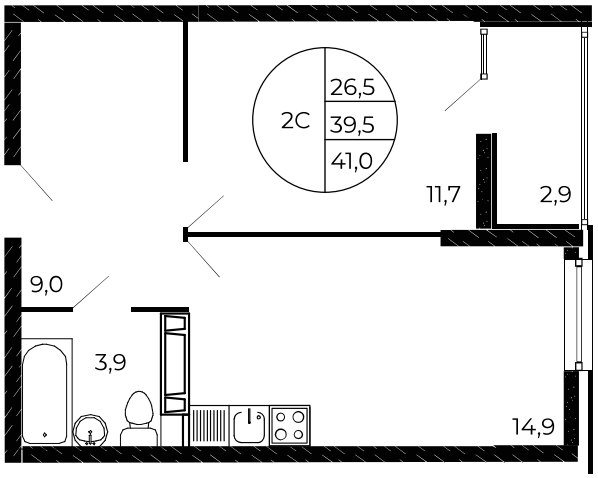

Квартира №30

2-комнатная, 41 м²

Проект, корпус	ЖК «Флора», Литер 1.3
Этаж	4 из 18
Срок сдачи	3 кв. 2025 г.

В ипотеку

от 10 947 ₽/мес

Стоимость квартиры	
Первоначальный взнос	
Срок ипотеки	
Ежемесячный платёж	

Застройщик оставляет за собой право изменения стоимости и условий акции. Для получения информации о стоимости квартиры и условиях ипотеки, обратитесь в отдел продаж.

Смотреть на сайте

Наведите камеру на QR-код и посмотрите квартиру

Распечатано 25.04.2024

доннефтестрой.рф

ГК «ДОННЕФТЕСТРОЙ»

Офис продаж на объекте: ул. Нансена, 103/1/1
Главный офис - г. Ростов-на-Дону, ул. Нансена, 103/1/1
Ежедневно 09:00 - 19:00